Bloqueio Bluetooth para compartilhamento inteligente de bicicletas OBL1

1. Pesquisando localização por Bluetooth (cerca de 10 metros);
2. Conecte-se a **bloqueio inteligente** digitalizando o código QR ou correspondência de Bluetooth e desbloqueando automaticamente após confirmar o ID no APP;
3. Bloqueie manualmente, bloqueando o sinal enviado ao aplicativo por Bluetooth;
4. Sensor embutido, a sirene soará um alarme quando for detectado bloqueio/desbloqueio anormal, quebra ou movimento;
5. Alarme de baixa tensão, indicação de função adequada (LED).

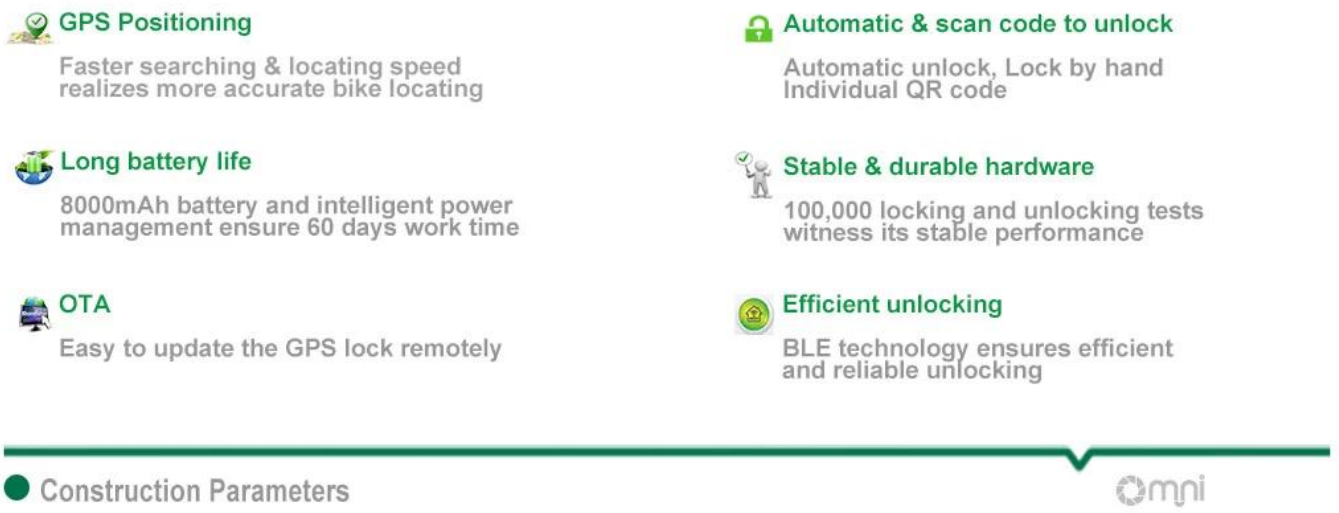

Modelo	OBL1 (modelo A)
Tamanho externo	196*150*65(3mm)
Peso	1,2kg
Material	Concha de liga Al, círculo de aço inoxidável de 10 mm, caixa de plástico selada dentro
Método de desbloqueio	Bluetooth
Método de bloqueio	Manual para bloquear
Frequência BLE	2402-2480 MHz
Bateria	6000mAh/8000mAh
Poder externo	Penal Solar
Consumo de energia	2~3mA
Temperatura de armazenamento	-40°C a 85°C
Temperatura de trabalho	-20°C a 65°C
PI	IP67 (completamente à prova de poeira, à prova de chuva, deixe de molho por 30 minutos)
Umidade	5%--95% sem condensação
Indicador LED[dentro]	Vermelho azul

City Cycling

Campus Cycling

Commercial and Office Buildings

Tourist Attractions

Countryside Sharing Bikes

Hotels Bike

Product Picture

omni

Bike sharing smart lock

omni

Product Size

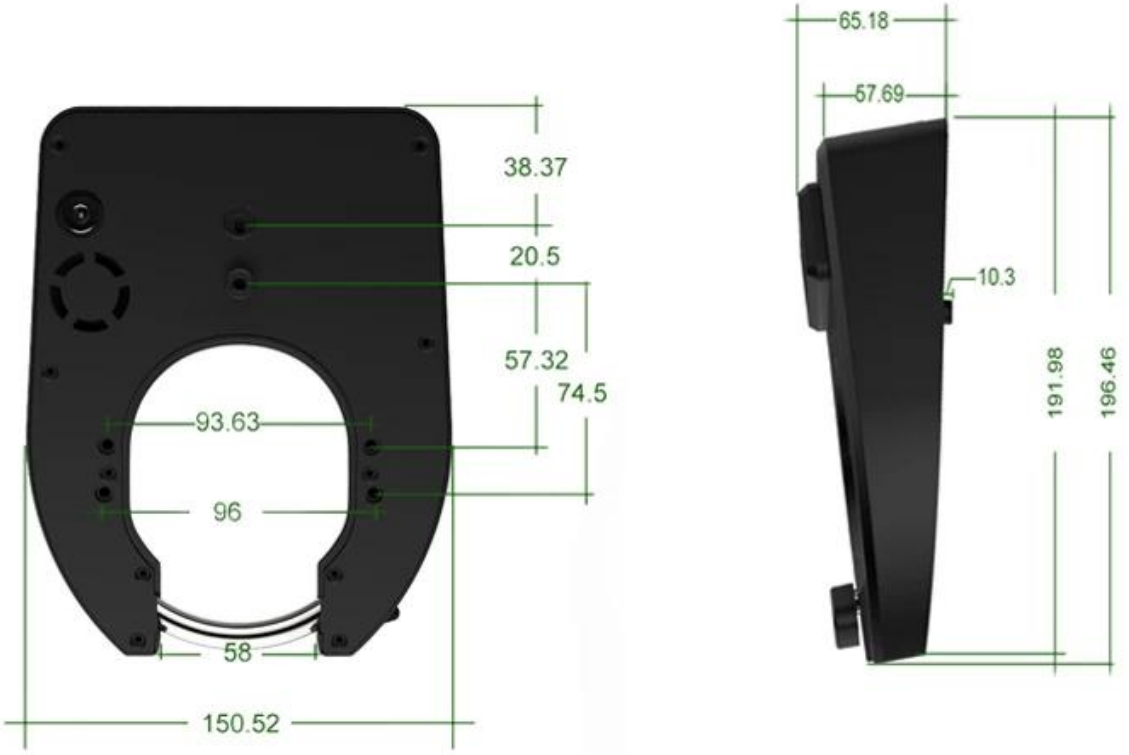

Product Detail

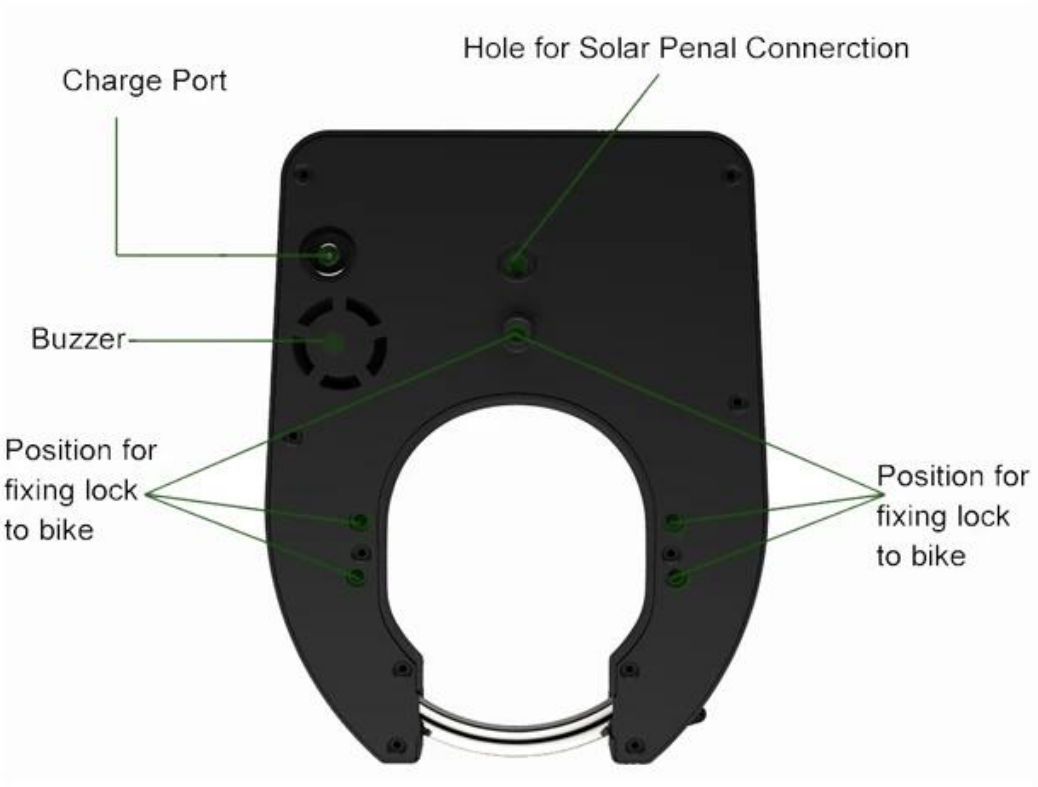

Bike sharing smart lock

omni

Bluetooth Smart Lock

Bike sharing smart lock

omni

Step 1: User downland App & Registration

Step 2: Search Bicycle

Bike sharing smart lock

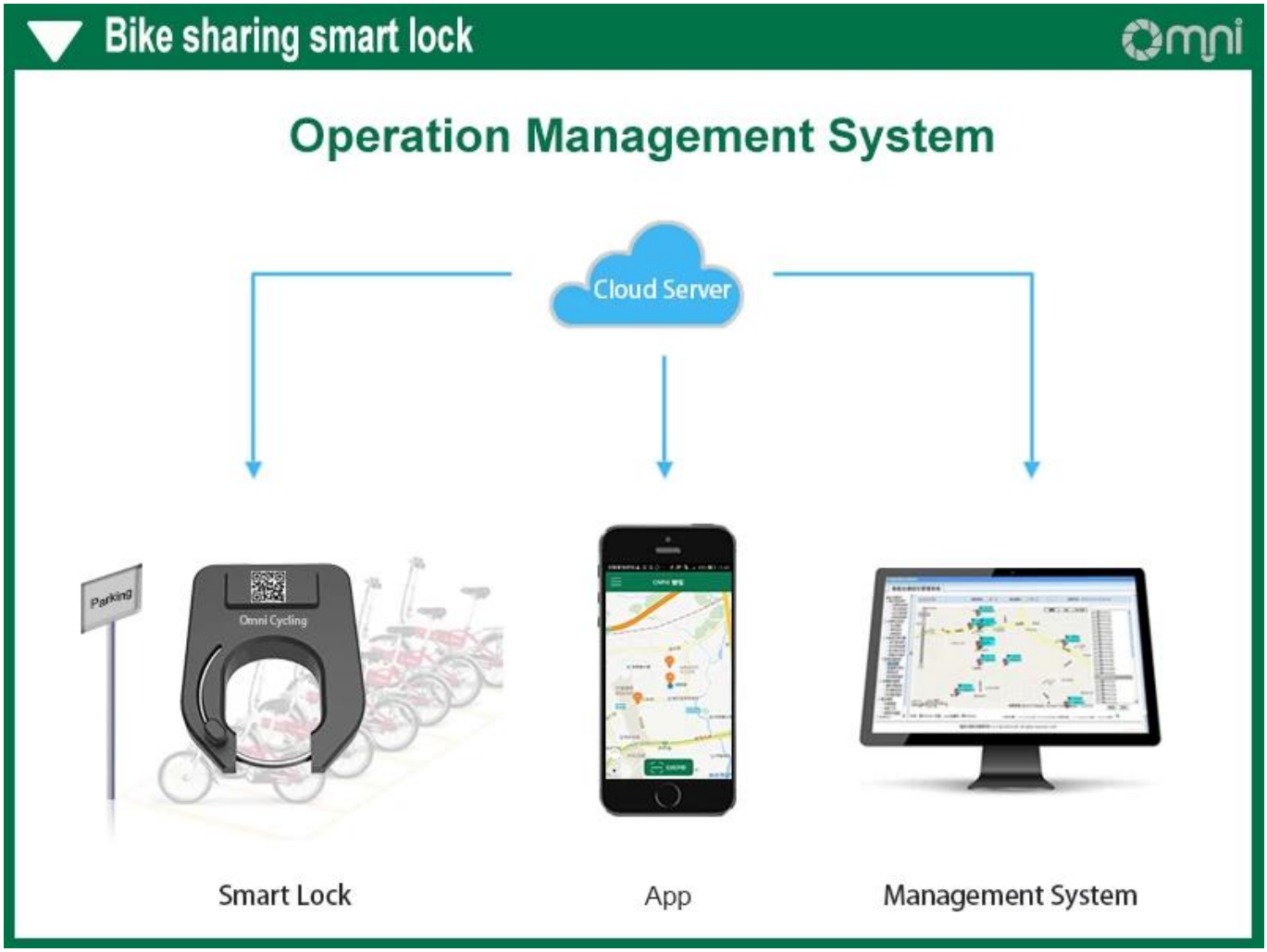

Company Informations

Omni é um fornecedor profissional para **bloqueios de bicicleta inteligentes** para compartilhamento de bicicletas e aluguel de bicicletas elétricas.
Nossos engenheiros da equipe de P&D têm mais de 12 anos de experiência em produtos de bloqueio inteligente.
Omni Valor Central: "Qualidade, Inovação, Dedicação".

omni
欧米智能