OMNI Fabrica Fechaduras de gabinete RFID

UMA CHAVE PARA VÁRIAS FECHADURAS - Estas fechaduras de gabinete RFID são programáveis e os usuários podem usar uma chave (cartão / chaveiro RFID) para desbloquear várias fechaduras de gabinete conforme desejar. A única coisa que os usuários precisam fazer: programar a chave nas fechaduras e testá-la antes da instalação.

TAMANHO COMPACTO E MECANISMO RESISTENTE - A trava e o encaixe são feitos de metal, são resistentes o suficiente para os armários. Destrave a porta do gabinete sem tocá-la. Os cartões/etiquetas RFID são portáteis e fáceis de armazenar. Fornece boa proteção de segurança de seus itens pessoais. Melhore a segurança das crianças em casa, evite que seus filhos abram gavetas ou portas de armários.

ALARME DE BAIXA ENERGIA E DESBLOQUEIO AUTOMÁTICO - Depois que a trava do gabinete RFID for configurada e programada, ela indicará conforme necessário o status de bateria fraca com um bipe longo após ser aberta. Após o bipe longo, a trava do gabinete RFID pode ser usada aproximadamente 15 vezes. Quando as baterias ficam fracas demais para funcionar, a porta se abre automaticamente, momento em que as baterias devem ser substituídas antes que a fechadura possa ser usada novamente.

KIT DIY PARA VOCÊ - Modelo de instalação, fita adesiva dupla e manual do usuário são fornecidos no kit. Esta fechadura de gabinete RFID pode ser usada com um adaptador de alimentação USB em vez de baterias alcalinas. O cabo USB é fornecido no kit, mas o cliente deve fornecer um adaptador de alimentação USB padrão.

NO HOLES

Intelligent hidden cabinet lock

Refuse the key to live easy

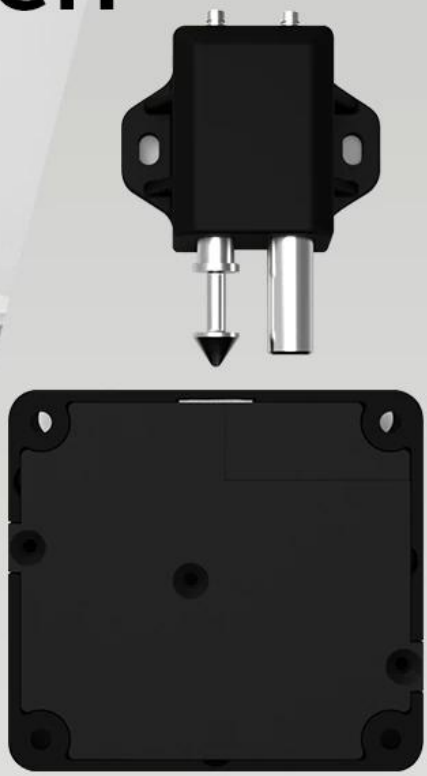

NECESSARY FOR HOME AND OFFICE

cARD

THICKENED STEEL LOCK TONGUE WITH METAL LOCK CORE

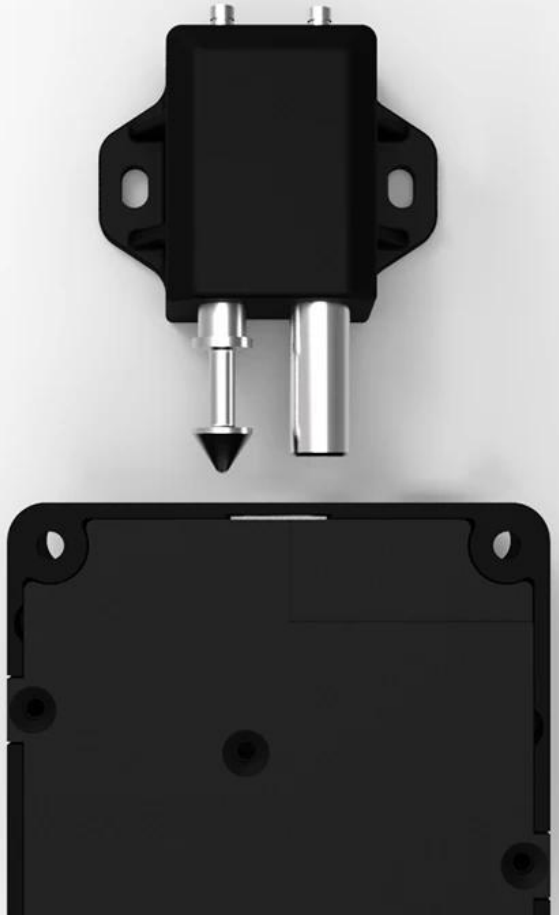

CARD
SWIPE TO OPEN
NO OPENING, INVISIBLE
CONCEALED INSTALLATION
· Thickened lock core
· Swipe to open
· Anti-lock
FACTORY
DIRECT SALES
HOME AND OFFICE ESSENTIAL
SENSING DISTANCE UP TO 5CM

THICKENED SOLID STAINLESS STEEL BOLT

MATCH ITERATIVE CPU
Adopt new iteration professional CPU
Applied to card sensing algorithm
Effective sensing distance up to 5cm
CPU