Antivols de vélo intelligents avec système de suivi GPS et système de déverrouillage par code QR

Omni **antivol vélo intelligent** est différent avec les anciens cadenas de vélo.Il est sans clé qui prend en charge la connexion avec Bluetooth et 2G et 4G.Les cyclistes ont juste besoin d'utiliser leur smartphone et d'ouvrir l'application de partage de vélos ou le mini programme pour scanner le code QR sur les cadenas de vélo intelligents ou les vélos partagés et la location. vélos électriques pour le déverrouillage. Une fois que les verrous de vélo intelligents reçoivent la commande, ils seront automatiquement déverrouillés et ces vélos partagés ou vélos électriques de location peuvent être autorisés à utiliser.

Les caractéristiques du cadenas de vélo intelligent

1, déverrouillage automatique avec connexion réseau/connexion Bluetooth

2, il est verrouillé à la main. Les utilisateurs finissent leur trajet et paient pour cela, puis ils le fermeront. Cette méthode consiste à s'assurer que le verrouillage du verrou de vélo intelligent est correct à 100 %.

3, Batterie : 8 000 mAh

4, avec le mode veille, l'alimentation peut durer 2 à 3 mois à 25℃.

5, mise à niveau OTA prise en charge.

6, température de fonctionnement : -10°C à 60°C

7, température de stockage : -40°C à 80°C

8, humidité : 5 % - 95 %

9, niveau résistant à l'eau : IP66

10, l'adaptateur est de 6 V, 3000 mAh. La norme américaine, la norme britannique et la norme australienne sont facultatives.

Pour le déverrouillage, il n'y a pas que la numérisation du code QR pour le déverrouillage. Grâce à la connexion Bluetooth, les cadenas de vélo intelligents peuvent également être déverrouillés. ouvrez-le sur le backend.

Par conséquent, il est connu comme un **serrure de télécommande de vélo**.

SMART LOCK

MULTIPLE UNLOCKING METHODS ONE STEP AHEAD

1. APP scan code to unlock
2. Mobile Bluetooth unlock
3. Server remote command unlock

SMART LOCK

MULTI-MODE HIGH-PRECISION POSITIONING

GPS, Beidou, Glonass and other multi-mode high-precision positioning, real-time query, vehicle detection, and geo-fence can be set.

Pour les vélos partagés, les cadenas de vélo intelligents sont des panneaux solaires intégrés. Par conséquent, les cadenas intelligents peuvent être chargés par batterie afin d'améliorer la durée de vie de la batterie et la charge d'urgence.

SMART LOCK

TWO CHARGING METHODS, SOLVE THE BATTERY LIFE PROBLEM

Support solar panel charging, DC head charging, improve battery life and emergency charging

Plus de détails et de paramètres des antivols de vélo intelligents

SMART LOCK

APPEARANCE AND SIZE

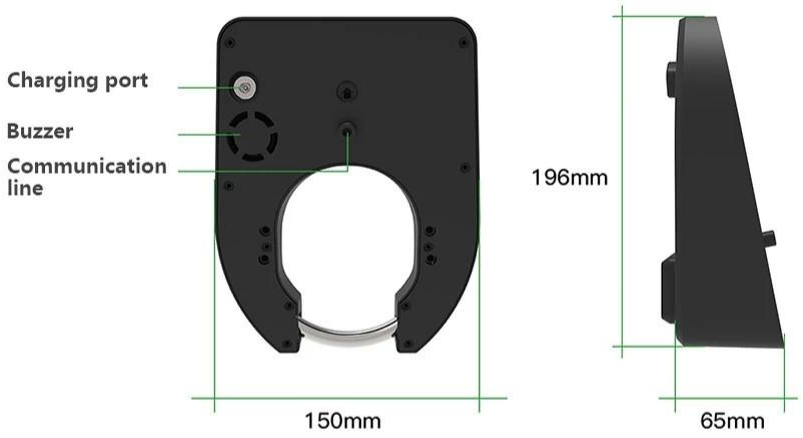

THE MAIN PARAMETERS

Communication method	2G/4G/BLE
Multiple targeting	GPS/Glonass/BDS
Upgrade method	OTA&BLE
Built-in battery	8000mAh
Steel ring diameter	8mm
Waterproof level	IPX6
Shell material	Aluminum alloy shell

Le système de location de vélos comprend du matériel et des logiciels pour les avantages des vélos partagés et des vélos électriques de location.

Le matériel est le cadenas de vélo intelligent ou l'appareil IoT, le logiciel est une application de vélo de location et un serveur cloud pour les connexions, c'est l'ensemble du système pour les activités de covoiturage.

En tant que fournisseur de serrures de vélo intelligentes,Omni possède une riche expérience pour les solutions de vélos en libre-service et de location de vélos électriques.

3

01 Source factory (R&D + production + sales)

ODM/OEM personalized customization, daily output 2000 pieces,4000 square meters factory, independent laboratory

02 50+ member R&D team

Deeply cultivated in the field of Internet of Things for more than 20 years, mastering core technologies more than 200 patents

03 Quality assurance (20 years experience)

With 20 years of production experience, from product production to delivery
Standardized testing and control throughout the process

6000 m^2	20W pcs
The company covers an area	Monthly production

PARTNER

FEISHEN

思維翼

TOMOLOO

FSM

marti

SEGWAY

CYCLEHOP

Bai

XdS 喜德盛

ACTON

BAFANG

雅迪

台铃