OMNI Fabrique Serrures d'armoire RFID

UNE CLÉ POUR PLUSIEURS SERRURES - Ces serrures d'armoire RFID sont programmables et les utilisateurs peuvent utiliser une clé (carte RFID/porte-clés) pour déverrouiller plusieurs serrures d'armoire comme vous le souhaitez. La seule chose que les utilisateurs doivent faire : programmer la clé dans les serrures et la tester avant l'installation.

TAILLE COMPACTE ET MÉCANISME ROBUSTE -Le loquet et la mortaise sont en métal, ils sont suffisamment robustes pour les armoires. Déverrouillez la porte de l'armoire sans la toucher. Les cartes/étiquettes RFID sont portables et faciles à stocker. Fournit une bonne protection de sécurité de vos objets personnels. Améliorez la sécurité des enfants à la maison, évitez à vos enfants d'ouvrir librement les tiroirs ou les portes des armoires.

ALARME DE FAIBLE PUISSANCE ET DÉVERROUILLAGE AUTOMATIQUE - Une fois que le verrou d'armoire RFID a été configuré et programmé, il indiquera si nécessaire l'état de batterie faible avec un long bip après avoir été ouvert. Après le long bip, le verrou d'armoire RFID peut être utilisé environ 15 fois. Lorsque les piles deviennent trop faibles pour fonctionner, la porte s'ouvre automatiquement, auquel cas les piles doivent être remplacées avant que la serrure puisse être à nouveau utilisée.

KIT DE BRICOLAGE POUR VOUS - Un modèle d'installation, un ruban adhésif double-adhésif et un manuel d'utilisation sont fournis dans le kit. Ce verrou d'armoire RFID peut être utilisé avec un adaptateur secteur USB au lieu de piles alcalines. Un câble USB est fourni dans le kit mais le client doit fournir un adaptateur secteur USB standard.

NO HOLES

Intelligent hidden cabinet lock

Refuse the key to live easy

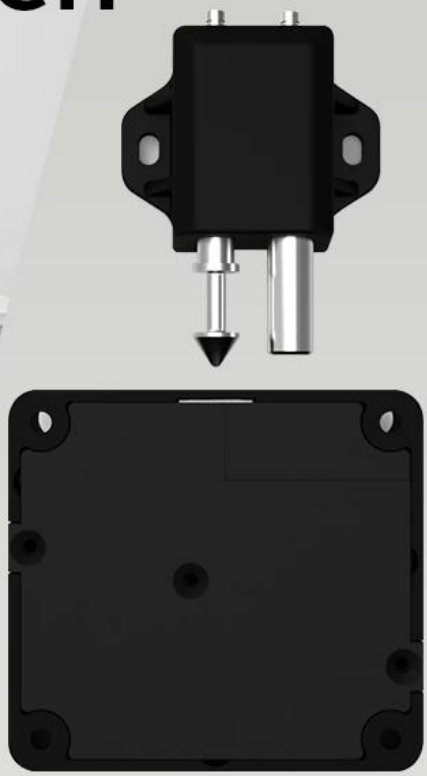

NECESSARY FOR HOME AND OFFICE

cARD

THICKENED STEEL LOCK TONGUE WITH METAL LOCK CORE

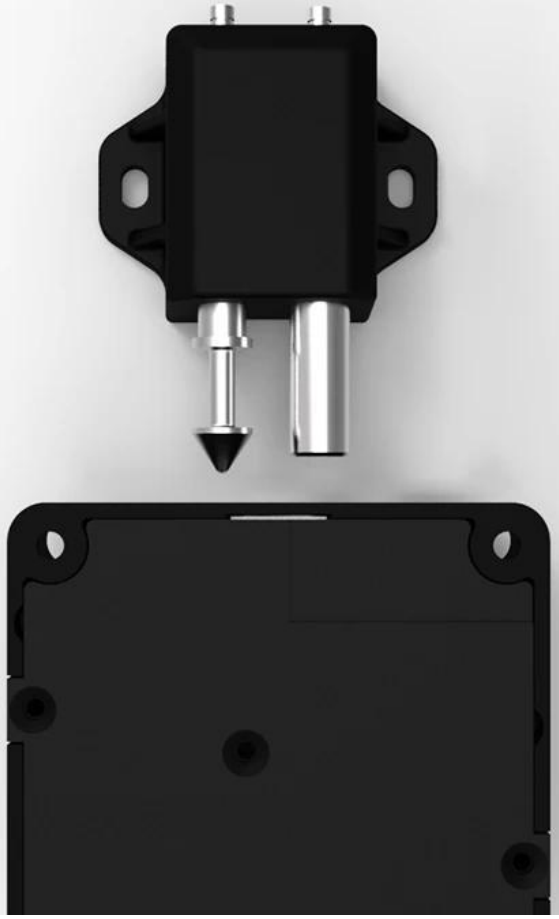

CARD
SWIPE TO OPEN
NO OPENING, INVISIBLE
CONCEALED INSTALLATION
· Thickened lock core
· Swipe to open
· Anti-lock
FACTORY
DIRECT SALES
HOME AND OFFICE ESSENTIAL
SENSING DISTANCE UP TO 5CM

THICKENED SOLID STAINLESS STEEL BOLT

MATCH ITERATIVE CPU
Adopt new iteration professional CPU
Applied to card sensing algorithm
Effective sensing distance up to 5cm
CPU