OMNI Stellt her RFID-Schrankschlösser

EIN SCHLÜSSEL FÜR MEHRERE SCHLÖSSER - Diese RFID-Schrankschlösser sind programmierbar und Benutzer können mit einem Schlüssel (RFID-Karte/Schlüsselanhänger) nach Bedarf mehrere Schrankschlösser entriegeln. Das einzige, was Benutzer tun müssen: Programmieren Sie den Schlüssel in die Schlösser und testen Sie ihn vor der Installation.

KOMPAKTE GRÖSSE UND STABILER MECHANISMUS - Riegel und Einsteckschloss bestehen aus Metall und sind robust genug für die Schränke. Entriegeln Sie die Schranktür, ohne sie zu berühren. RFID-Karten/Tags sind tragbar und einfach zu verstauen. Bietet guten Sicherheitsschutz für Ihre persönlichen Gegenstände. Verbessern Sie die Sicherheit von Kindern zu Hause und verhindern Sie, dass Ihre Kinder die Schubladen oder Schranktüren öffnen können.

Alarm bei niedrigem Stromverbrauch und automatische Entsperrung - Sobald das RFID-Schrankschloss eingerichtet und programmiert wurde, zeigt es nach dem Öffnen bei Bedarf mit einem langen Piepton an, ob die Batterie schwach ist. Nach dem langen Piepton kann das RFID-Schrankschloss etwa 15 Mal verwendet werden. Wenn die Batterien für den Betrieb zu schwach werden, öffnet sich die Tür automatisch. Zu diesem Zeitpunkt müssen die Batterien ausgetauscht werden, bevor das Schloss wieder verwendet werden kann.

DIY-KIT FÜR SIE - Installationsschablone, Doppelklebeband und Benutzerhandbuch sind im Kit enthalten. Dieses RFID-Schrankschloss kann mit einem USB-Netzteil anstelle von Alkalibatterien verwendet werden. Im Kit ist ein USB-Kabel enthalten, der Kunde muss jedoch ein Standard-USB-Netzteil bereitstellen.

NO HOLES

Intelligent hidden cabinet lock

Refuse the key to live easy

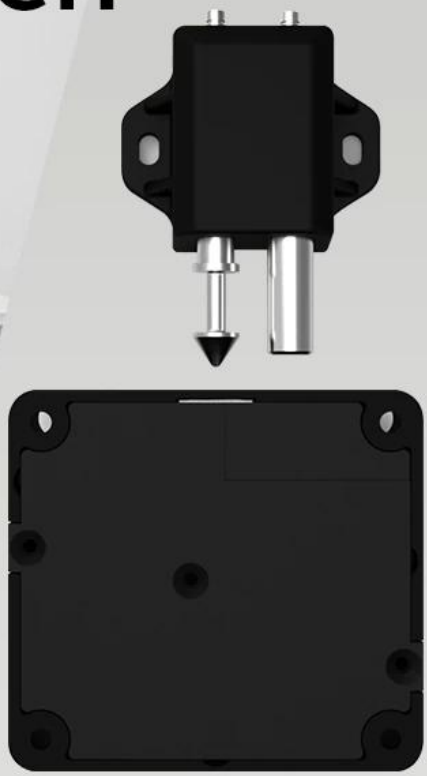

NECESSARY FOR HOME AND OFFICE

cARD

THICKENED STEEL LOCK TONGUE WITH METAL LOCK CORE

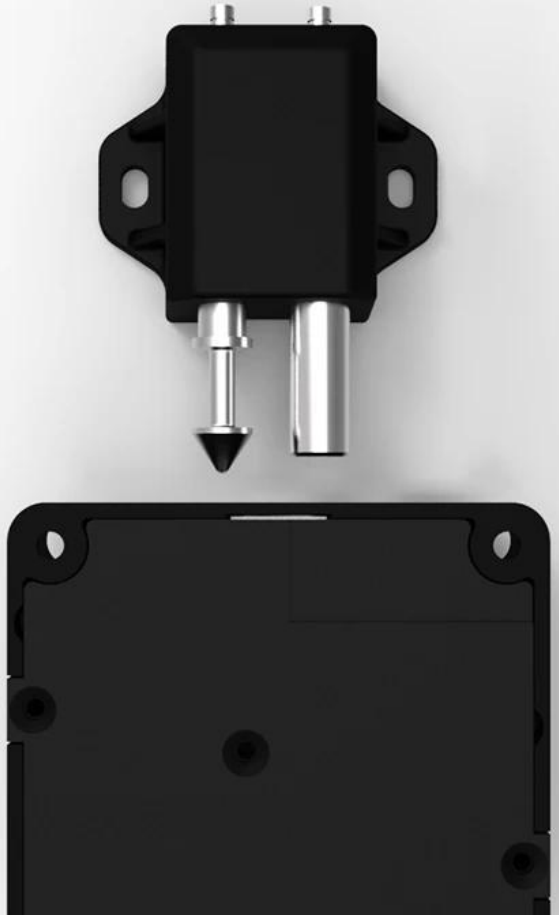

CARD
SWIPE TO OPEN
NO OPENING, INVISIBLE
CONCEALED INSTALLATION
· Thickened lock core
· Swipe to open
· Anti-lock
FACTORY
DIRECT SALES
HOME AND OFFICE ESSENTIAL
SENSING DISTANCE UP TO 5CM

THICKENED SOLID STAINLESS STEEL BOLT

MATCH ITERATIVE CPU
Adopt new iteration professional CPU
Applied to card sensing algorithm
Effective sensing distance up to 5cm
CPU