OGG1 GPSGPRS Умный велосипедный замок

1.Можно точно найти по GSM, базовой станции, GPS, WIFI;
2. Подключитесь к **умный замок** путем сканирования QR-кода или сопоставления Bluetooth и автоматической разблокировки после подтверждения идентификатора в приложении;
3. Заблокируйте вручную, сигнал блокировки отправляется на платформу, а затем в приложение для аренды велосипедов по GPRS;
4. Отправка данных о местоположении на платформу в режиме реального времени;
5. Включая решение для автоматической перезарядки (необходимо дважды подтвердить требования и стоимость);
6. Встроенный датчик для обнаружения ненормальной блокировки/разблокировки или взлома данных и отправки их на платформу;
7. Ежедневная запись блокировки и разблокировки будет автоматически отправляться на платформу;
8. Тревога низкого напряжения, и она будет своевременно отправлена на серверную платформу по GPRS.

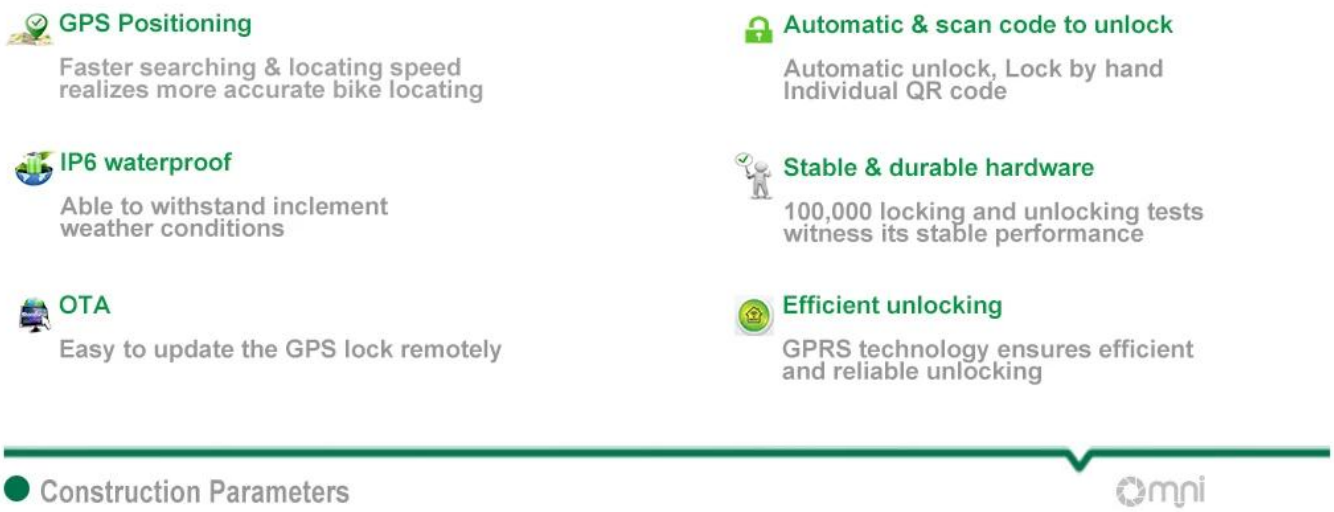

наименование товара	**Умный велосипедный замок**
Внешний размер	196*150*65(3мм)
Масса	1,2 кг
Материал	Корпус из алюминиевого сплава, круг из нержавеющей стали 10 мм, герметичная пластиковая коробка внутри.
Метод разблокировки	GPRS, автоматическая разблокировка.
Метод блокировки	Вручную, ничего не происходит
GPRS-диапазон	GSM850 МГц, EGSM900 МГц, DCS1800 МГц, PCS1900 МГц
Батарея	6000 мАч/ 8000 мАч

Внешняя мощность	Солнечная панель
Потребляемая мощность	2~3мА
Температура хранения	от -40°C до 85°C
Рабочая температура	от -20°C до 65°C
Уровень защиты	IP67 (полная защита от пыли, дождя, замачивание 30 мин.)
Влажность	5%--95%, без конденсации
Светодиодный индикатор[внутри]	Красно синий

Omniумные велосипедные замки предназначены для кампусов, городов, путешествий, езды на велосипеде по сельской местности, рабочих мест, отелей и местных сообществ.

Bike sharing smart lock

omni

Product Size

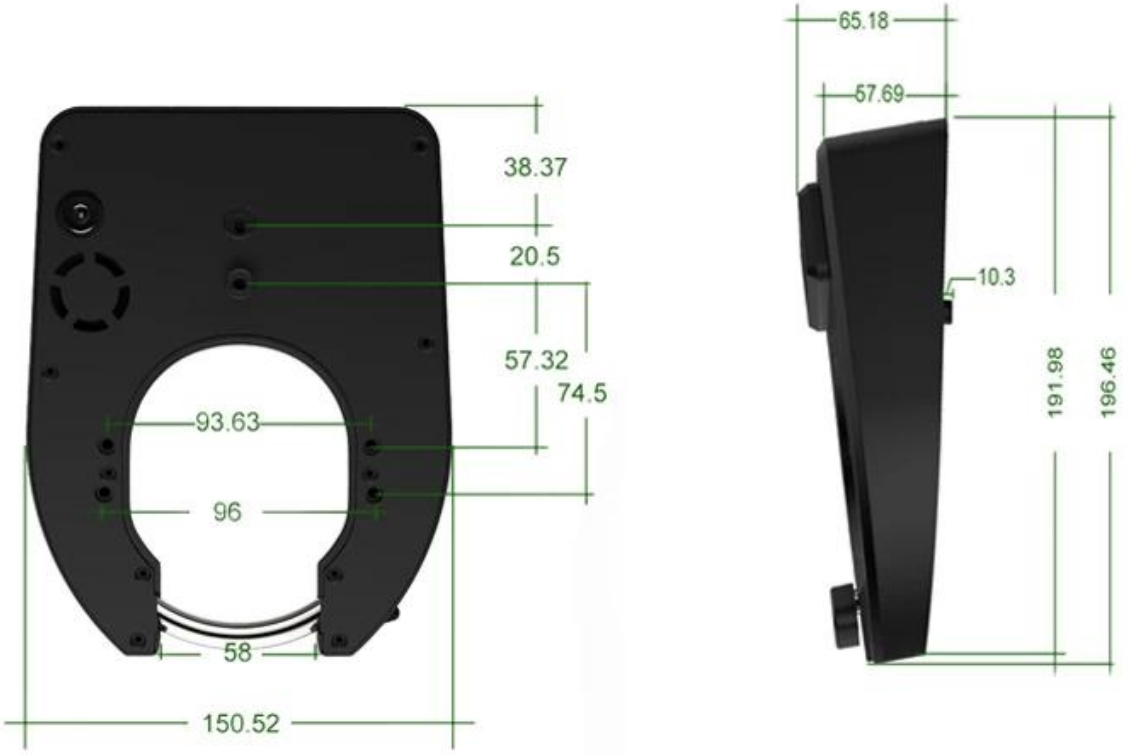

Product Detail

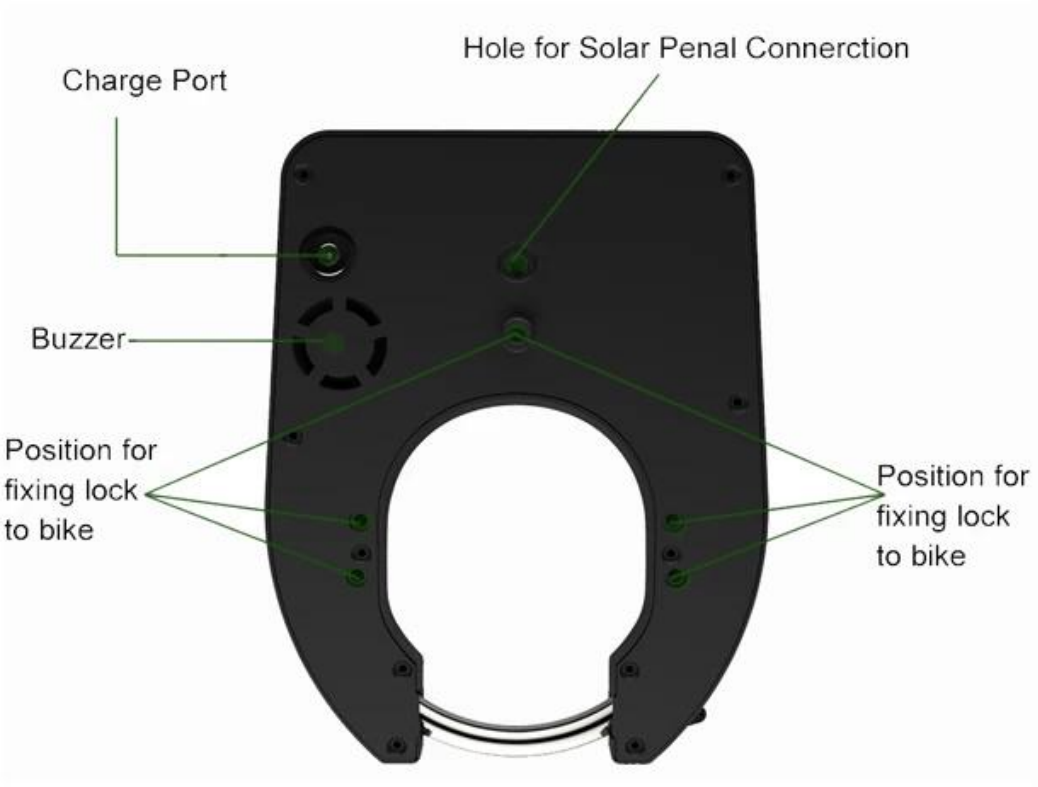

Bike sharing smart lock

omni

GPS+GPRS Smart Lock

GPS + GPRS

Bike sharing smart lock

omni

Step 1: User downland App & Registration

Step 2: Search Bicycle

Bike sharing smart lock

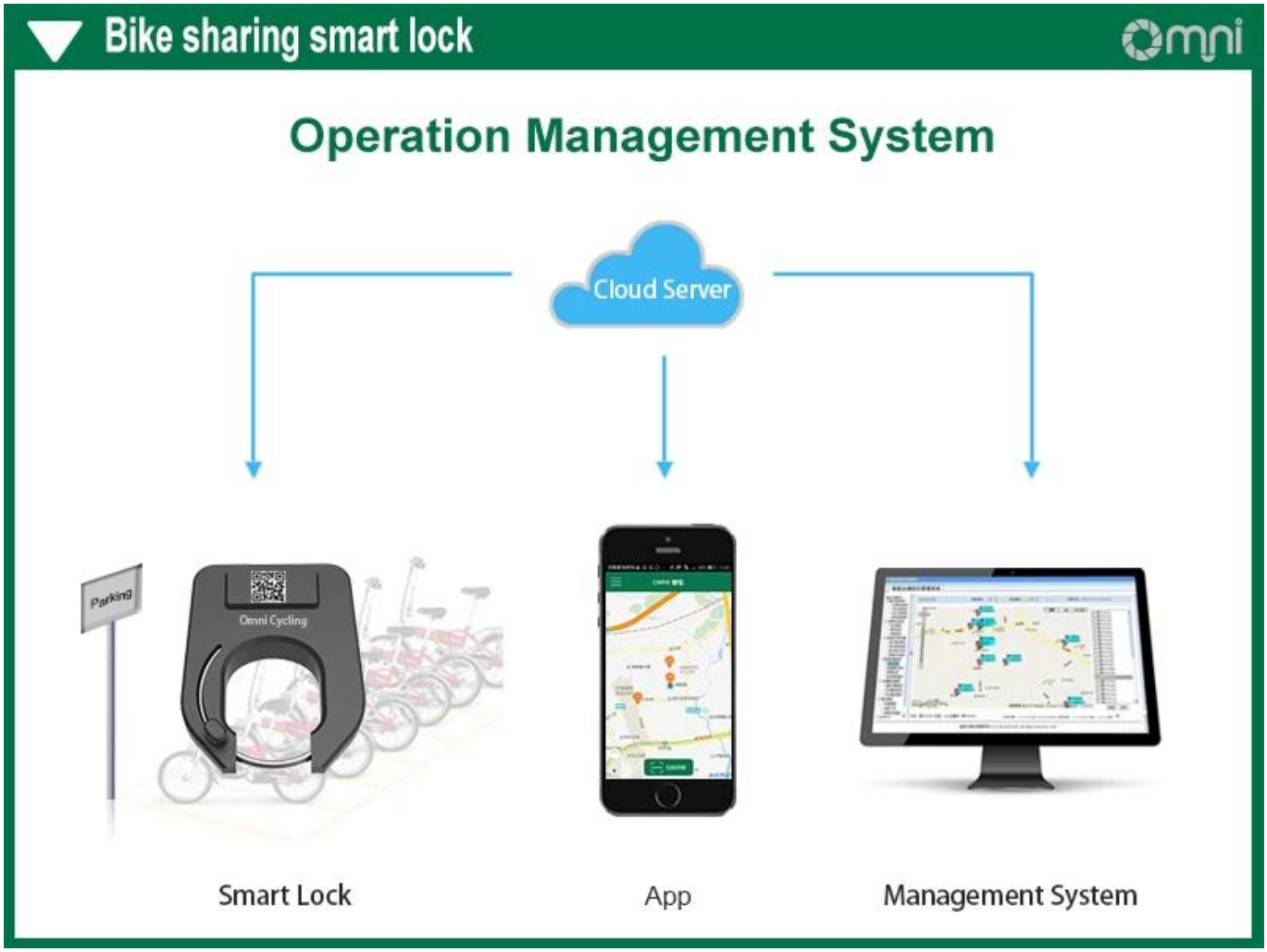

Company Informations

Omni — национальное высокотехнологичное предприятие, занимающееся разработкой аппаратного, программного обеспечения и системных решений. OmniПродукты компании популярны более чем в 100 странах и регионах, а ассортимент продукции включает в себя: умный дом, умный велосипед, умное управление парковкой, умные личные продукты и другое искусственное интеллектуальное оборудование и приложения, серверные программы, систему управления за кулисами.

5 automatic and
semi-automatic production lines
1
2
The world's leading
shared platform solution
Advantages
Exports to 100 countries
5
3
12 years
professional R & D team
4
Establish long - term partnerships with fortune 500 companies

OUR CERTIFICATIONS