OBL1 Умная Bluetooth-блокировка для совместного использования велосипедов

1. Поиск местоположения по Bluetooth (около 10 метров);
2. Подключитесь к **умный замок** путем сканирования QR-кода или сопоставления Bluetooth и автоматической разблокировки после подтверждения идентификатора в приложении;
3. Блокировка вручную, сигнал блокировки отправляется в приложение по Bluetooth;
4. Встроенный датчик, сирена подаст сигнал тревоги при обнаружении ненормальной блокировки/разблокировки, поломки или движения;
5. Сигнализация низкого напряжения, индикация правильной работы (светодиод).

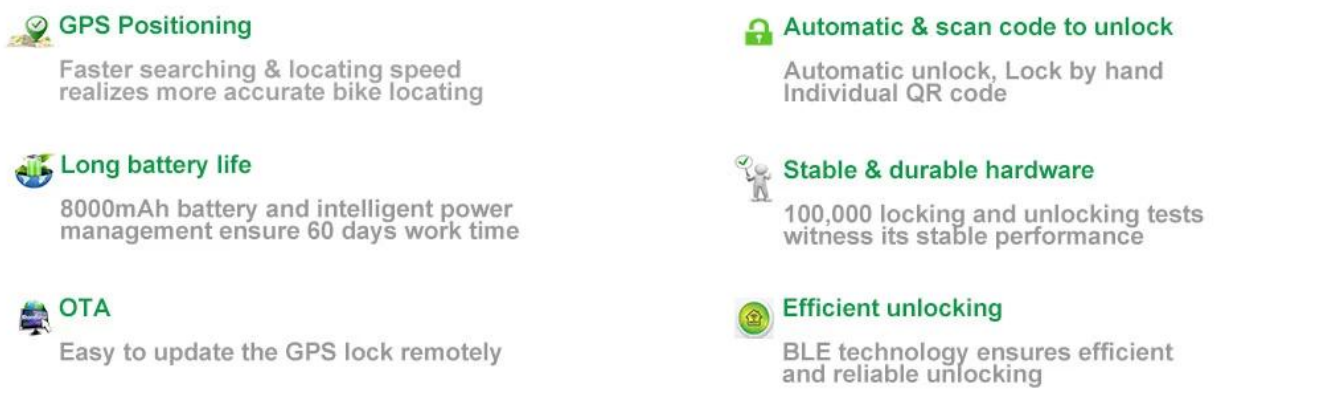

Construction Parameters

Модель	ОБЛ1(модель А)
Внешний размер	196*150*65(3мм)
Масса	1,2 кг
Материал	Корпус из алюминиевого сплава, круг из нержавеющей стали 10 мм, герметичная пластиковая коробка внутри.
Метод разблокировки	Bluetooth
Метод блокировки	Ручная блокировка
Частота BLE	2402-2480 МГц
Батарея	6000 мАч/ 8000 мАч
Внешняя мощность	Солнечный штраф
Потребляемая мощность	2~3мА
Температура хранения	от -40°C до 85°C
Рабочая температура	от -20°C до 65°C
ИП	IP67 (полная защита от пыли, дождя, замачивание 30 мин.)
Влажность	5%--95% без конденсации
Светодиодный индикатор[внутри]	Красно синий

City Cycling

Campus Cycling

Commercial and Office Buildings

Tourist Attractions

Countryside Sharing Bikes

Hotels Bike

Product Picture

omni

Bike sharing smart lock

omni

Product Size

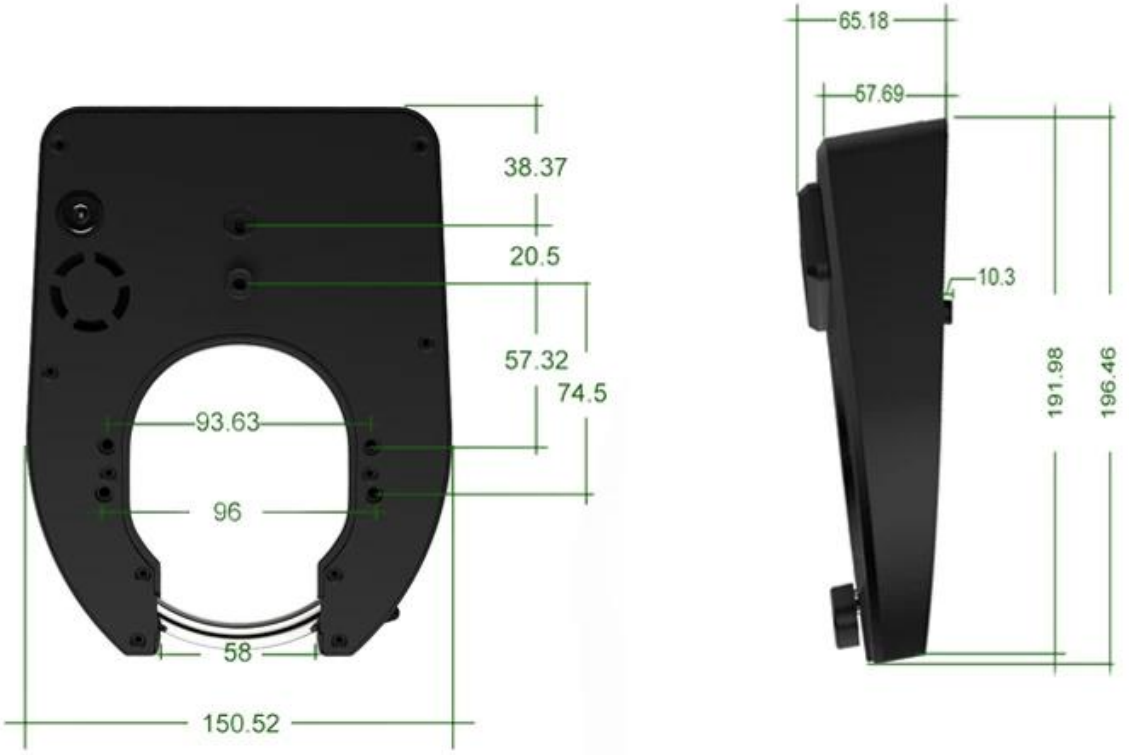

Product Detail

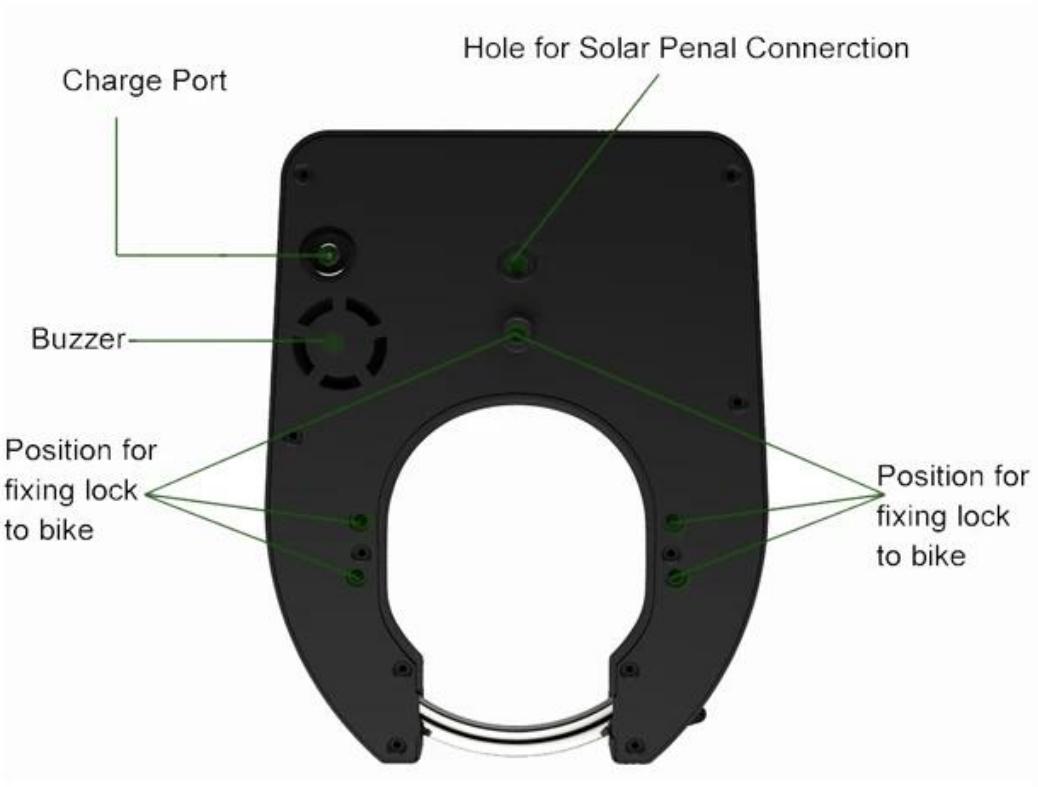

Bike sharing smart lock

omni

Bluetooth Smart Lock

Bike sharing smart lock

omni

Step 1: User downland App & Registration

Step 2: Search Bicycle

Bike sharing smart lock

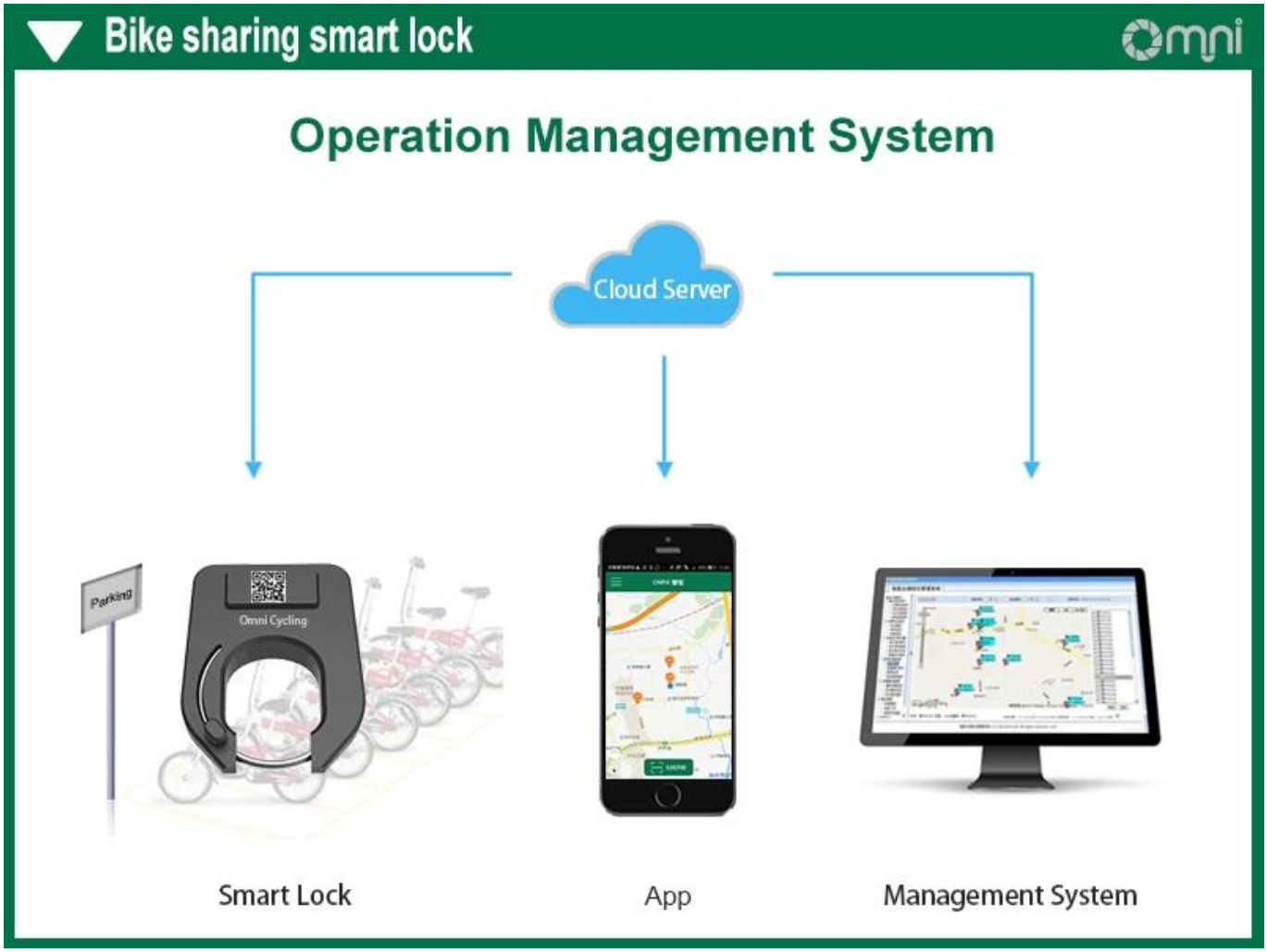

Company Informations

Omni является профессиональным поставщиком **умные велосипедные замки** для велопроката и аренды электрических велосипедов.
Инженеры нашей команды по исследованиям и разработкам имеют более чем 12-летний опыт работы с интеллектуальными замками.
Omni Основная ценность: «Качество, инновации, преданность делу».

omni
欧米智能